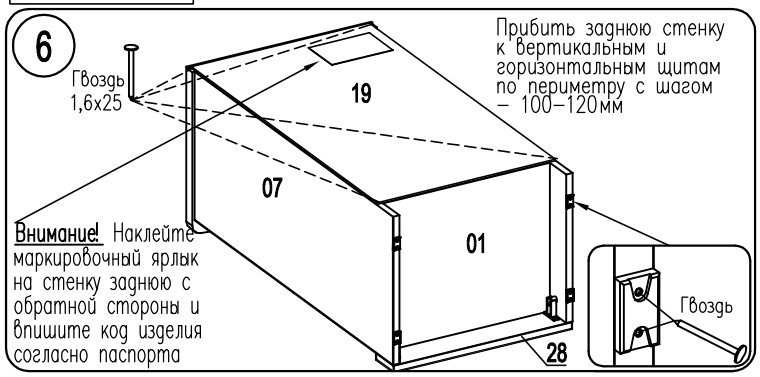

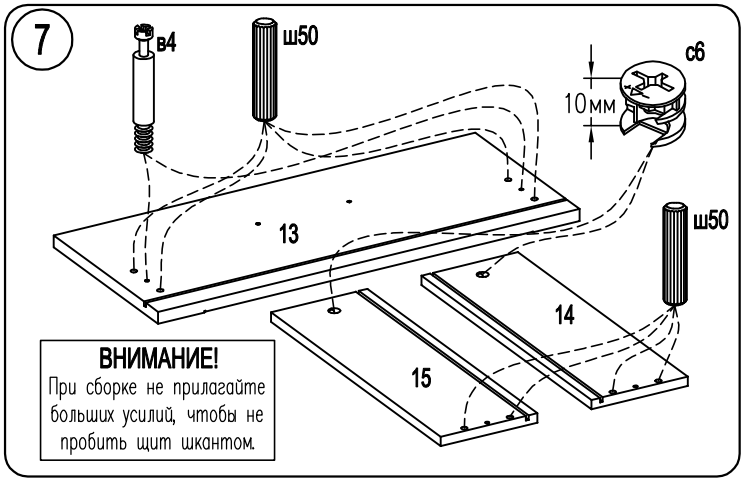

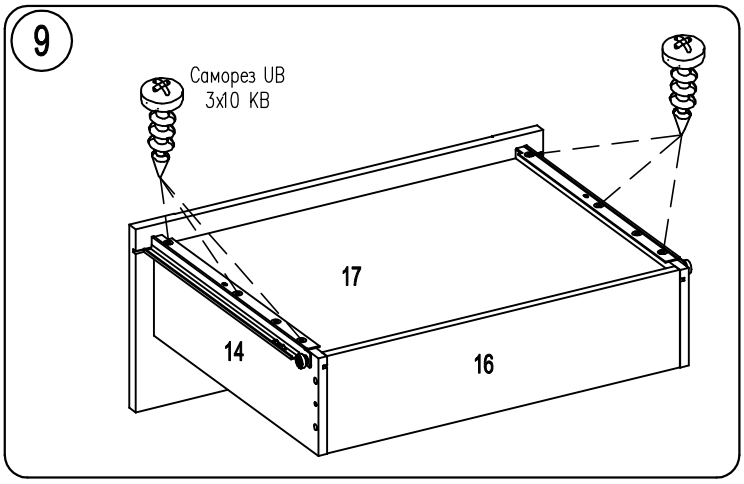

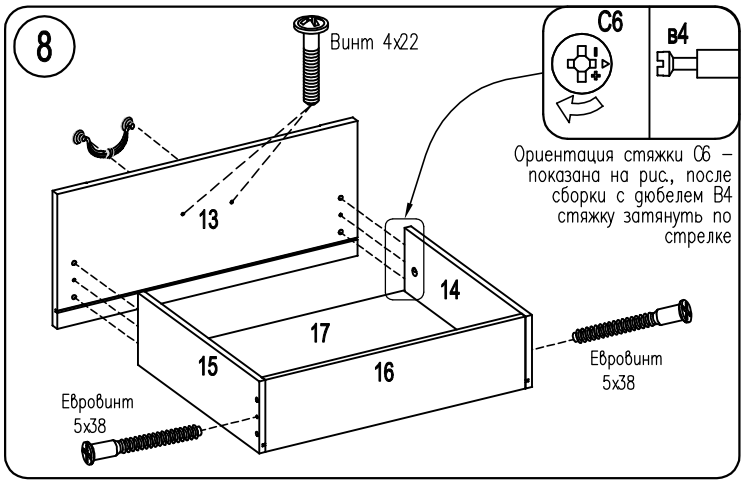

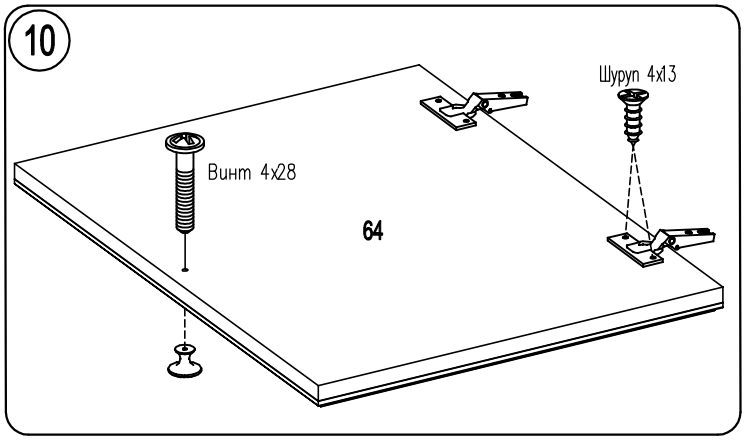

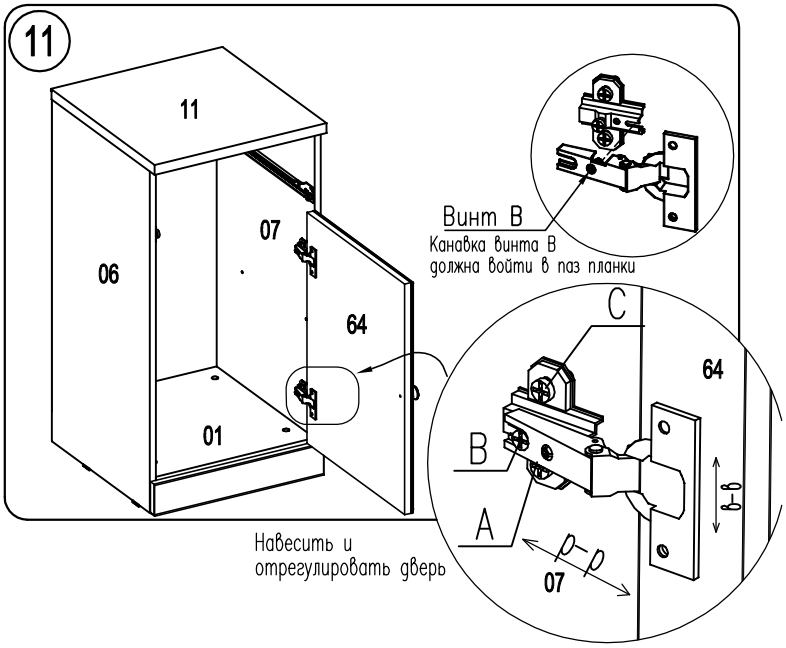

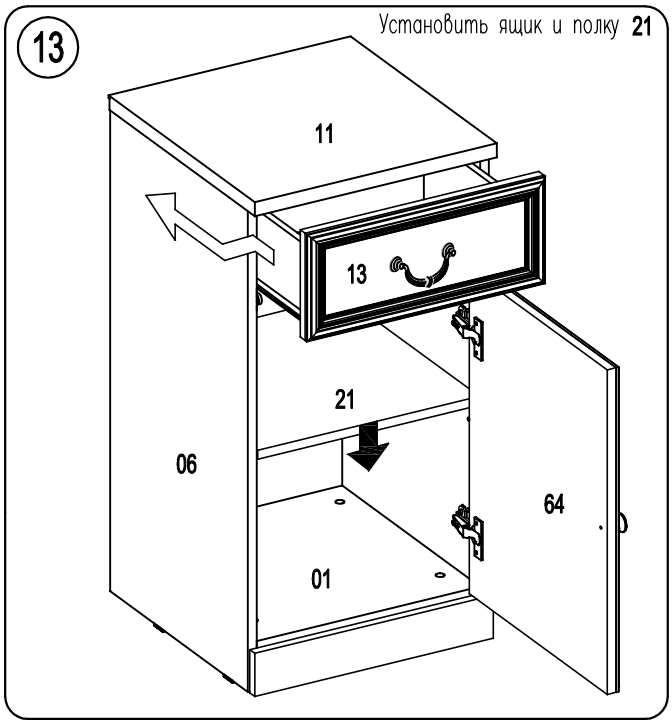

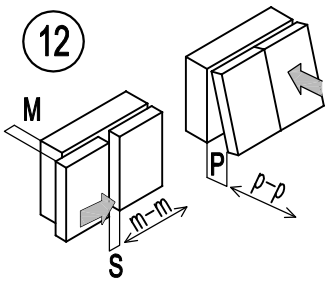

Регулирование положения дверей по отношению к корпусу

*Для изменения размера P ослабить крепежный винт A , что дает возможность перемещения двери по стрелкам р –р

*Для изменения размера M(S) используется регулировочный винт B при ослабленном винте A, что дает возможность перемещать дверь по стрелке m–m, после регулировки затянуть винт A

*Для перемещения двери по стрелке в–в ослабить винты C.